# 30 083 KS1 **GROHE RED DUO ROBINETTERIE ET UNITÉ CHAUFFANTE TAILLE M**

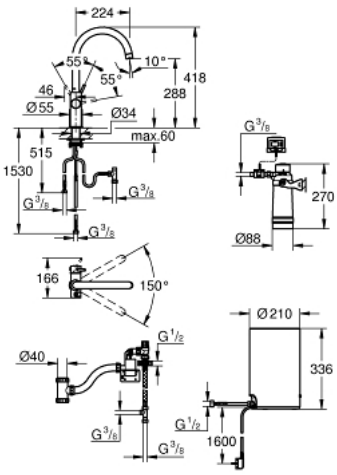


**DESCRIPTION DU PRODUIT**

- Couleur: velvet black
- GROHE Red Duo mitigeur monocommande évier
- bec C
- touches tactiles avec GROHE ChildLock pour l'eau bouillante
- TÜV certifié triple électronique de protection contre les accidents activation de l'eau bouillante
- finition GROHE Long-Life
- GROHE SilkMove cartouche en céramique 28 mm
- bec pivotant isolé
- zone de rotation 150°
- passages d'eau séparés
- flexibles de raccordement souples
- GROHE Red chaudière taille M
- 3 litres d'eau bouillante à 100° C
- capacité totale de 4 litres
- pression d'entrée requise: 1-7 bar
- avec flexible de raccordement et sortie d'eau bouillante
- marquage de conformité CE
- alimentation électrique 230 V 50 Hz
- consommation électrique 2100 W
- consommation en veille 15 W
- classe d'efficacité énergétique A
- GROHE Blue filtre taille S - kit de démarrage
- pour la protection de la chaudière du calcaire
- capacité 600 litres à 20° dKH
- unité de mesure du débit
- kitchen edition