25 287 GL0 **ESSENCE PACK DOUCHE ENCASTRÉE AVEC RAINSHOWER MONO 310**

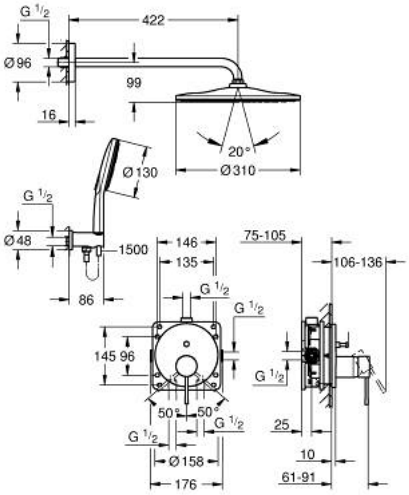

DESCRIPTION DU PRODUIT

- Couleur: cool sunrise
- comprenant :
- concealed single-lever mixer with 2-way diverter (24 167)
- GROHE Rapido SmartBox corps encastré universel 1/2 (35 604)
- Rainshower Mono 310 head shower set including horizontal shower arm 422 mm
- douchette Rainshower SmartActive 130 3 jets
- coude à encastrer 1/2" avec support (26 658)
- flexible de douche Silverflex 1500 mm
- limiteur de débit inférieur à 9,5 l/min pour douchette (livré non monté)