RAINSHOWER SMARTACTIVE 310 22 119 KF0 شاور سيستم بالترموستات للتثبيت الحائطي

وصفُ المنتجَ

- اللونُ: phantom black
- ذراع دش 450 ملم أفقية قابلة للتدوير
- ترموستات مكشوف بوظيفة Aquadimmer
- head shower Rainshower Mono 310
- بمفصل كروي
- hand shower Rainshower SmartActive 130
- قابل لتعديل الارتفاع بعنصر منزلق
- Silverflex shower hose 1750 mm
- محدد التدفق 9.5 ل/د في مجموعة GROHE EcoJoy
- القلب المصغر GROHE TurboStat بالعنصر الحراري الشمعي
- زر أمان GROHE SafeStop عند 38° م
- محدّد درجة الحرارة GROHE SafeStop Plus الاختياري عند 43 درجة مئوية مدرج
- GROHE CoolTouch لا يوجد خطر من سخونة الماء
- تقنية GROHE DreamSpray لنمط رشاش مثالي
- GROHE SmartTip اختيار رذاذ الدش من خلال الضغط على حلقة
- Flexible Installation - 1 adjustable bracket for existing drill holes
- نظام منع التكلسات GROHE SpeedClean
- الحد الأدنى لمعدل التدفق 5 ل/دقيقة

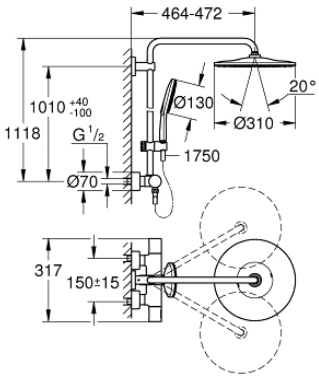

RAINSHOWER SMARTACTIVE 310 22 119 KF0 شاور سيستم بالترموستات للتثبيت الحائطي

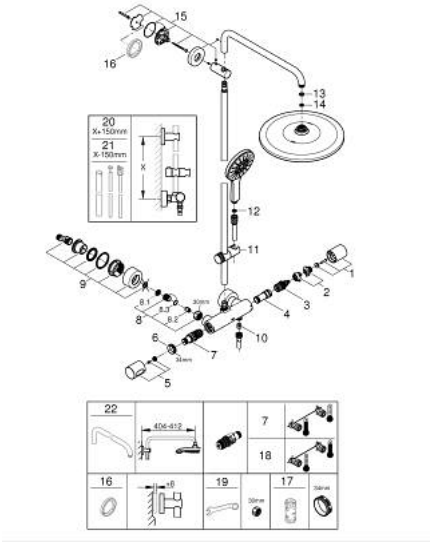

الآن – 2022 س‌رام ,**قِطعُ الغيارَ**

1: shut-off handle aquadimmer (47804KF0 رقمُ الطلبَ.)

2: سدادة (47723000 رقمُ الطلبَ.)

3: مقيد ماء (47364000 رقمُ الطلبَ.)

4: طرد الماء (47887000 رقمُ الطلبَ.)

5: temperature control handle (47811KF0 رقمُ الطلبَ.)

6: حلقة تركيب (47743000 رقمُ الطلبَ.)

7: قلب مضغوط ترموستاتي 1/2 بوصة (47439000 رقمُ الطلبَ.)

8: non-return valves (47189KF0 رقمُ الطلبَ.)

8.1: مصفاة غبار (0726400M رقمُ الطلبَ.)

8.2: صمام مانع للإرجاع (08565000 رقمُ الطلبَ.)

8.3: حلقة دائرية بقطر x 17 قطر (0305500M رقمُ الطلبَ.) 2

9: الوحده (12693KF0 رقمُ الطلبَ.) S

10: صمام مانع للإرجاع (08565000 رقمُ الطلبَ.)

11: RSH SmartActive holder for sliding rail (48424KF0 رقمُ الطلبَ.)

12: مصفاة غبار (0700200M رقمُ الطلبَ.)

13: عازل ليفي بقطر x 18.5 قطر (0138900M رقمُ الطلبَ.) 2 x 12

14: مصفاة غبار (48007000 رقمُ الطلبَ.)

15: حامل عامود دش (48279KF0 رقمُ الطلبَ.)

17: موسع مقبس *(19332000 رقمُ الطلبَ.)

18: قلب GROHE TurboStat 1/2 بوصة *(47175000 رقمُ الطلبَ.)

19: توسعة خاصة *(19377000 رقمُ الطلبَ.)

* إكسسوارات اختيارية