11 294 8SH 00 **BAU CERAMIC CUVETTE WC SUSPENDUE**

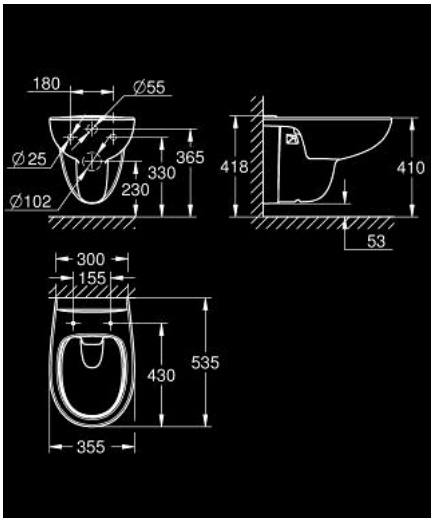

DESCRIPTION DU PRODUIT

- Couleur: blanc alpin
- pour réservoir de chasse encastré
- sortie horizontale
- sans bride
- class 1, full flush 6 l according to EN997
- flushes with 3 l for small flush
- porcelaine vitrifiée
- compatible avec les abattants ultra-fins 112 947 SH00 et 112 946 SH00 (frein de chute)