BAU CERAMIC 10 459 0SH 00 حوض وعائي 50

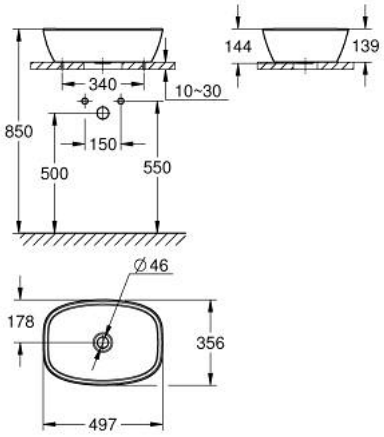

وصفُ المنتجَ

- اللونُ: أبيض جبلي
- دون دفق زائد
- 497 x 356 mm
- تتضمن طقم التثبيت
- أدوات صرف صحي