# RAPID SL 10 384 9SH 00 طقم 5 في 1 القاعده، ارتفاع التركيب 1.13 م

وصفُ المنتجَ

• اللونُ: أبيض جبلي

• with flushing cistern GD 2, factory settings 3 & 6 l

• يتألف مما يلي:

• عنصر Rapid SL للمرحاض (38 528 001)

Bau Ceramic wall hung WC including seat and lid, soft close (103 860

• SH00)

• لوح التدفق Arena Cosmopolitan، كروم، التركيب الرأسي (38 844 000)

• حوامل جدارية (38 558 00M)
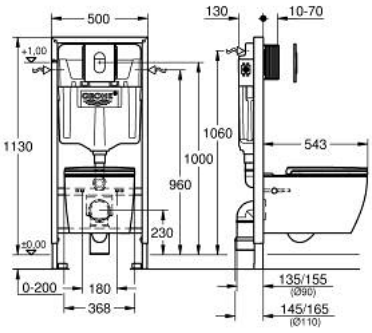
• طقم مرحاض للحماية من الضوضاء (37 131 000)